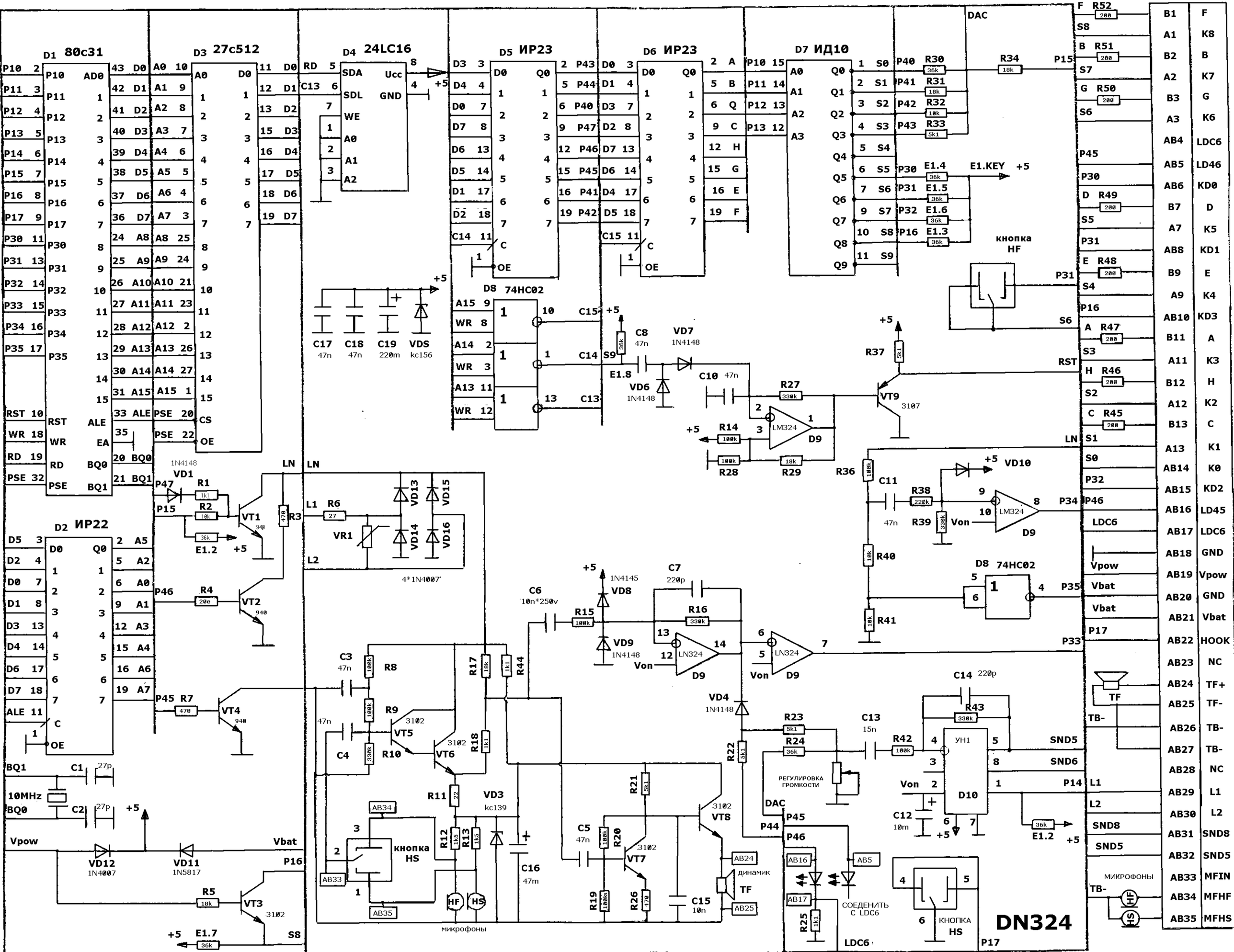
D1 80c31
D3 27c512
D4 24LC16
D5 ИР23
D6 ИР23
D7 ИД10
D8 74HC02
D2 ИР22
DAC
кнопка HF
кнопка HS
микрофоны
динамик
регулировка громкости
соединить с LDC6
DN324